LatinSteel

SISTEMA DE CONTENCIÓN

MC3-TL4

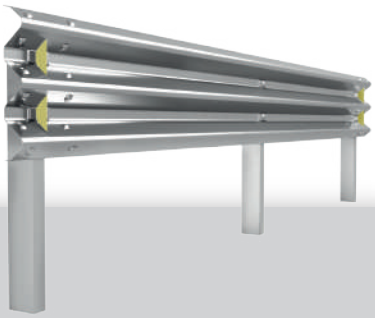

El Sistema de Contención **MC3-TL4** está diseñado para instalarse al margen de una autopista que requiera contener vehículos ligeros, pesados y camiones que pierdan el control ante un accidente, siendo capaz de absorber la energía, evitando daños graves, caídas a desniveles o invasión a carriles contrarios.

Somos la primera empresa mexicana en cumplir y superar un nivel de contención 4 del reporte MASH

- **Deflexión dinámica de 120 cm**
- **Sistema fácil de instalar**
- **Es el sistema más ligero del mercado**
- **Sistema ensayado y acreditado en laboratorio de pruebas**
- **Aprobado por la dirección general de servicios técnicos de la SCT**

Vista lateral en sentido del tráfico

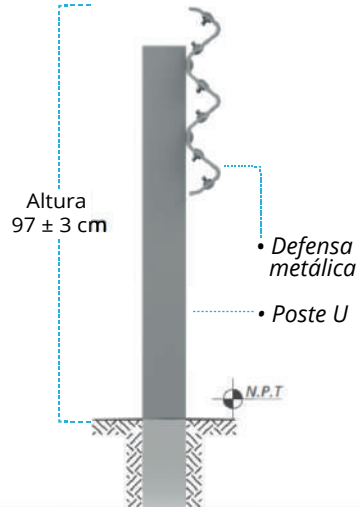

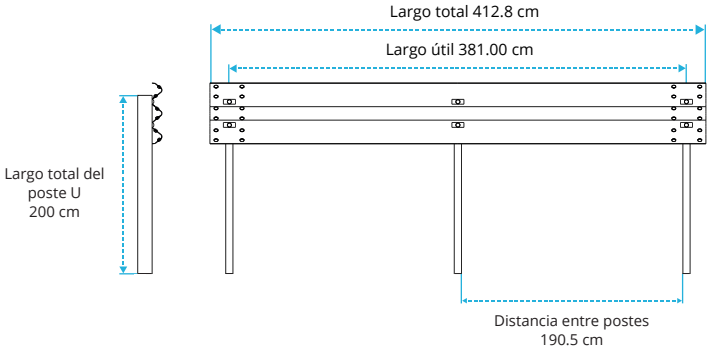

SCT SECRETARÍA DE COMUNICACIONES Y TRANSPORTES · MASH · ASTM INTERNATIONAL

PRUEBAS IMPACTADAS Y SUPERADAS

Nivel de contención NC-4

MASH

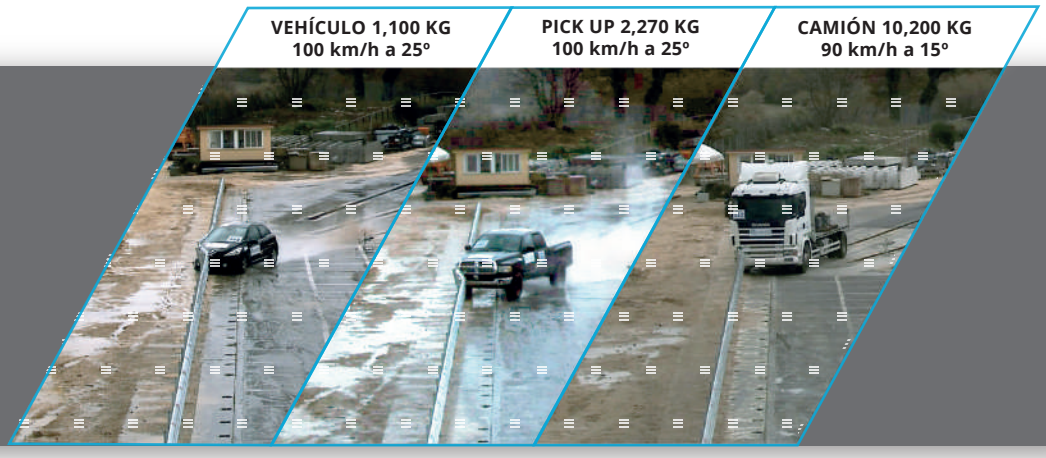

ventas@latinsteel.com
latinsteel.com
(81) 8032.6342

Antiguo Camino a Villa de García No. 1000
Santa Catarina NL, México
CP. 66350